POMPE A CHALEUR

AIR/EAU

PAC MONOBLOC Air/Eau R290

- PAC RESIDENTIELLE
- PAC TERTIAIRE
- MODULES HYDRAULIQUES ET COLLECTEURS

PAC BI-BLOC Air/Eau R32, R454C

- PAC BI-BLOC
- PAC BI-BLOC avec Module Sanitaire
- CHAUFFE-EAU Thermodynamique split



QUI SOMMES-NOUS ?

- ICESTREAM est une marque française de pompe à chaleur, depuis plus de 25 ans.
- ICESTREAM est destinée aux installateurs professionnels, pour des chantiers résidentiels et tertiaires
- ICESTREAM propose une gamme de plus de 400 produits de qualité: Pompes à chaleur Air/Eau, Pompes à chaleur Air/Air en système Mono et Multi, Climatisation centrale VRF et Accessoires.
- ICESTREAM est vendue dans le monde entier, avec une forte implantation dans les pays aux conditions climatiques extrêmes.



Grâce à une solide expérience et à un cahier des charges exigeant, ICESTREAM conçoit des produits pour être au plus proche des besoins des utilisateurs.



Plus de 300 000 pompes à chaleur ICESTREAM fonctionnent depuis plus de 25 ans à travers la France et le monde.



Les produits ICESTREAM répondent aux normes les plus exigeantes du marché.

EQUIPE A TAILLE HUMAINE

LIVRAISON 48H
- Voire 24h. Chez vous ou sur chantier

STOCK DISPONIBLE
- Grâce à notre entrepôt avec stock et pièces détachées

Marque française 25 ANS D'EXPÉRIENCE

GARANTIE MARQUE FRANÇAISE

PARTENARIAT DANS LA DUREE

FORMATION TECHNIQUE
- Pour vous et vos équipes. Programmes personnalisés

SAV PERSONNALISE
- Expert technique à votre écoute



AU SERVICE DE VOTRE BIEN-ÊTRE

ICESTREAM, SOUCIEUX DE L'ENVIRONNEMENT...

Des performances en chaud et froid parmi les meilleurs du marché :

- Chauffage : A+ A++ A+++
- Refroidissement: A+ A++ A+++



Une hotline à votre service:
03 20 02 52 58

- ICESTREAM soucieux de la planète a choisi des gaz d'avenir plus performants et plus respectueux de l'environnement.
- Les gaz R32, R290 et R454C ont un impact réduit sur l'environnement.
- Les pompes à chaleur ICESTREAM consoment jusqu'à 5 fois moins d'énergie que les systèmes traditionnels en mode chauffage.

CE

R32 Écologique

R290

R454C

Marque française pour professionnels

PAC MONOBLOC Air/Eau R290

• GAMME RESIDENTIELLE - **Très haute performance**

Mono:

8 KW - 10 KW - 12 KW

14 KW - 16 KW

Tri:

16.3 KW



Télécommande filaire classe 5 de série

R290

GWP: 3

(R32 : GWP= 675
R410: GWP= 2088)

A+++ *En mode Chauffage Eau à 35°C*

A+++ *Eau à 55°C*

80°C jusqu'à -7°C

65°C à -15°C

CHAUFFAGE

DC INVERTER

WIFI

- Excellente performance en condition de froid:
  100% jusqu'à -7°C
  80% jusqu'à -15°C
- Economie d'énergie: A+++
- Radiateur à eau, eau chaude sanitaire, plancher chauffant, climatisation
  Compatible 2 zones plancher et radiateurs
- Technologie Inverter pour:
  Ventilateurs, Compresseur, Pompe à eau
- Connexion en cascade jusqu'à 6 unités sans besoin de module supplémentaire
- Résistance éléctrique intégrée 3KW



- Niveau sonore très faible
- Contrôle Wifi: pilotage à distance avec smartphone ou tablette
- Programmation hebdomadaire

LES + ICESTREAM



- **Ecologique, économique, haute performance**
- **Facilité d'installation: Solution TOUT EN UN**
- **Idéal en remplacement d'une chaudière gaz ou fioul**

* Photos non contractuelles

PAC MONOBLOC Air/Eau Résidentielle			IHPM0 89R	IHPM 109R	IHPM 129R	IHPM 149R	IHPM 169R	IHPM 169.3R
Mode Froid								
Air +35°C Eau +18°C	Puissance frigorifique	kW	8.3	10.0	12.0	14.0	15.0	15.0
	Puissance absorbée	kW	1.58	2.17	2.61	3.18	3.53	3.53
	EER		5.25	4.60	4.60	4.40	4.25	4.25
Air +35°C Eau +7°C	Puissance frigorifique	kW	7.45	8.1	11.5	12.4	14.0	14.0
	Puissance absorbée	kW	2.22	2.61	3.77	4.13	5.18	5.18
	EER		3.35	3.10	3.05	3.00	2.70	2.70
Mode Chaud								
Air +7°C Eau +35°C	Puissance calorifique	kW	8.0	9.5	12.1	14.0	15.5	15.5
	Puissance absorbée	kW	1.52	1.92	2.44	2.98	3.44	3.44
	COP	W/W	5.25	4.95	4.95	4.70	4.50	4.50
Air +7°C Eau +55°C	Puissance calorifique	kW	8.0	9.5	11.9	13.8	16.0	16.0
	Puissance absorbée	kW	2.38	2.97	3.66	4.38	5.24	5.24
	COP	W/W	3.35	3.20	3.25	3.15	3.05	3.05
Air -7°C Eau +35°C	Puissance calorifique	kW	7.0	8.0	10.0	12.0	13.1	13.1
	Puissance absorbée	kW	2.15	2.54	3.17	4.29	4.85	4.85
	COP	W/W	3.25	3.15	3.15	2.80	2.70	2.70
Air -7°C Eau +55°C	Puissance calorifique	kW	7.5	8.8	11.0	12.0	13.0	13.0
	Puissance absorbée	kW	3.26	4.00	4.89	5.58	6.19	6.19
	COP	W/W	2.30	2.20	2.25	2.15	2.10	2.10
Performance								
Régulateur	Classe		5	5	5	5	5	5
Sortie d'eau à 35°C	Etas, en %		211	210	194	187	185	185
	Classe énergétique		A+++	A+++	A+++	A+++	A+++	A+++
	SCOP		5.35	5.33	4.94	4.76	4.72	4.70
Sortie d'eau à 55°C	Etas, en %		159	157	155	151	151	151
	Classe énergétique		A+++	A+++	A+++	A+++	A+++	A+++
	SCOP		4.06	4.01	3.96	3.85	3.86	3.85
Température d'air extérieur	Froid	°C	-5 / +46					
	Chaud	°C	-25 / +35					
	Eau ou à chaude sanitaire	°C	-25 /+ 46					
Température de sortie d'eau	Froid	°C	+5 / +25					
	Chaud	°C	+25 / +80					
	Eau chaude sanitaire	°C	+20 / +70					
Monobloc								
Pression sonore		dB(A)	52	54	54	57	58	58
Pression accoustique en mode chaud (1m, 2m)		dB(A)	40/37	41/38	43/40	46/42	49/44	49/44
Dimensions nettes (HxLxP)		mm	1051 x 1330 x 501					
Poids net (résistance 3KW comprise)		Kg	161	161	181	181	181	181
Fluide, Raccordements frigorifiques et hydrauliques								
Fluide / GWP			R290 / 3					
Quantité contenue dans le groupe		Kg	1.1	1.1	1.5	1.5	1.5	1.5
Raccordement au réseau d'eau		pouce	G1 1/4» BSP	G1 1/4» BSP	G1 1/4» BSP	G1 1/4» BSP	G1 1/4» BSP	G1 1/4» BSP
Raccordements électriques								
Alimentation électrique		V/Ph/Hz	MONO 220-240/1/50					TRI 380-415/3/50
Groupe extérieur	Protection électrique	A	19.5	21	31	31	31	11
	Disjoncteur		D20	D25	D32	D32	D32	D20
	Cable d'alimentation (minimum)	mm2	3G4□	3G4□	3G6□	3G6□	3G6□	5G2,5□
Résistance électrique	Puissance	KW	3.0	3.0	3.0	3.0	3.0	Réglage 9.0/6.0/3.0
	Protection électrique	A	16	16	16	16	16	16
	Cable d'alimentation	mm2	3G2,5□	3G2,5□	3G2,5□	3G2,5□	3G2,5□	4G2,5□
Télécommande filaire	Câble de connexion (blindé)	mm2	5G0,75	5G0,75	5G0,75	5G0,75	5G0,75	5G0,75

Marque française pour professionnels

PAC MONOBLOC Air/Eau R290

- GAMME TERTIAIRE

Modèles triphasés:
18 à 40 KW



18 KW - 22 KW

26 KW - 30 KW
35 KW - 40 KW

Télécommande filaire classe 5 de série

R290
GWP: 3
(R32 : GWP= 675
R410: GWP= 2088)

A+++
A++

85°C jusqu'à -15°C
CHAUFFAGE

75°C jusqu'à -20°C
EAU CHAUDE

DC INVERTER

WIFI

- Excellente performance en condition de froid:
  Chauffage 85°C jusqu'à -15°C extérieur
  Eau chaude sanitaire 75°C par -20°C extérieur
- Economie d'énergie: A+++
- Radiateur à eau, eau chaude sanitaire, plancher chauffant, ventilo-convecteur
  Compatible 2 zones plancher et radiateurs
- Connexion en cascade jusqu'à 6 unités sans besoin de module supplémentaire
- Résistance d'appoint 3/6/9kW sur modèles 18 et 22kW



- Traitement Blue Fine:
  Pour un meilleur dégivrage
- Contrôle Wifi: pilotage à distance avec smartphone ou tablette
- Pilotage MODBUS
- Programmable

LES + ICESTREAM



- Empreinte au sol: seulement 0,63 ou 0,72m2, pratique pour balcon
- Ecologique, économique, haute performance
- Technologie avancée INVERTER
- Facilité d'installation: Solution TOUT EN UN
- Idéal en remplacement d'une chaudière gaz ou fioul

* Photos non contractuelles

PAC MONOBLOC Air/Eau Tertiaire			IHPM 189.3R	IHPM 229.3R	IHPM 269.3R	IHPM 309.3R	IHPM 359.3R	IHPM 409.3R
Mode Froid								
Air +35°C Eau +18°C	Puissance frigorifique	kW	18.0	22.0	26.0	30.0	35.0	39.0
	Puissance absorbée	kW	3.83	5.24	5.6	6.8	8.5	9.85
	EER		4.7	4.2	4.64	4.41	4.12	3.96
Air +35°C Eau +7°C	Puissance frigorifique	kW	18.0	22.0	26.0	30.0	32.0	32.0
	Puissance absorbée	kW	6.31	8.15	8.4	10.7	11.98	11.98
	EER		2.85	2.7	3.1	2.8	2.67	2.67
Mode Chaud								
Air +7°C Eau +35°C	Puissance calorifique	kW	18.0	22.0	26.0	30.0	35.0	39.0
	Puissance absorbée	kW	3.91	5.11	5.45	6.67	8.4	9.75
	COP	W/W	4.6	4.3	4.77	4.5	4.17	4.0
Air +7°C Eau +55°C	Puissance calorifique	kW	18.0	22.0	26.0	30.0	35.0	39.0
	Puissance absorbée	kW	5.62	7.1	7.85	9.57	11.75	14.0
	COP	W/W	3.2	3.1	3.31	3.13	2.98	2.34
Air -7°C Eau +35°C	Puissance calorifique	kW	18.0	19.5	21.0	24.0	28.2	28.2
	Puissance absorbée	kW	6.43	7.65	6.93	8.38	11.1	11.1
	COP	W/W	2.8	2.55	3.03	2.86	2.54	2.54
Air -7°C Eau +55°C	Puissance calorifique	kW	18.0	19.5	18.8	21.3	24.8	24.8
	Puissance absorbée	kW	8.78	10.26	8.18	9.6	11.9	11.9
	COP	W/W	2.05	1.90	2.3	2.22	2.08	2.08
Performance								
Régulateur	Classe		5	5	5	5	5	5
Sortie d'eau à 35°C	Etas, ηs	%	187.0	181.1	194.9	193.8	176.3	176.3
	Classe énergétique		A+++	A+++	A+++	A+++	A+++	A++
	SCOP		4.75	4.6	4.95	4.98	4.48	3.84
Sortie d'eau à 55°C	Etas, ηs	%	148.0	146.9	150.7	148.7	142.4	142.4
	Classe énergétique		A++	A++	A+++	A++	A++	A++
	SCOP		3.78	3.75	3.84	3.79	3.63	3.00
Fonctionnement / Température								
Température d'air extérieur	Froid	°C	-15 / +52		-15 / +48			
	Chaud	°C	-25 / +48		-25 / +43			
	Eau chaude sanitaire	°C	-25 / +48		-25 / +43			
Température de sortie d'eau	Froid	°C	+5 / +25		+5 / +25			
	Chaud	°C	+25 / +85		+25 / +85			
	Eau chaude sanitaire	°C	+20 / +75		+20 / +75			
Monobloc								
Pression sonore		dB(A)	53.6	58.7	55	61.3	75.6	77
Puissance accoustique		dB(A)	64	64	69	74	75	76
Dimensions nettes (LxHxP)		mm	1330 x 1050 x 538		1384 x 1816 x 523			
Poids net		Kg	179		260	260	260	260
Fluide, Raccordements frigorifiques et hydrauliques								
Fluide / GWP			R290 / 3		R290 / 3			
Quantité contenue dans le groupe		Kg	1.8	1.8	2.9	2.9	2.9	2.9
Raccordement au réseau d'eau		pouce	G1 1/4'' BSP	G1 1/4'' BSP	G1 1/4'' BSP	G1 1/4'' BSP	G1 1/4'' BSP	G1 1/4'' BSP
Raccordements électriques								
Alimentation électrique		V/Ph/Hz	TRI 380-415V / 3 / 50		TRI 380-415V / 3 / 50			
Groupe extérieur	Protection électrique	A	24	24	32	32	32	32
	Disjoncteur		D32	D32	D32	D45	D45	D45
	Cable d'alimentation (minimum)	mm2	A définir		A définir			
Résistance électrique d'appoint	Puissance	KW	3 / 6 / 9	3 / 6 / 9	/	/	/	/
	Protection électrique	A						
	Cable d'alimentation	mm2	5G6□	5G6□	/	/	/	/
Télécommande filaire	Câble de connexion (blindé)	mm2	5G0,75	5G0,75	5G0,75	5G0,75	5G0,75	5G0,75

Marque française pour professionnels

MODULES HYDRAULIQUES ET COLLECTEURS

pour Pompe à Chaleur Monobloc

- Choix de modules
- Régulation
- Télécommande



Caractéristiques principales

Module préassemblé pour permettre des connexions hydrauliques faciles et rapides, garantissant une flexibilité maximale pour l'installation de générateurs de chaleur et de pompes à chaleur.
Possibilité de réaliser des circuits directs en chauffage comme en refroidissement.
Disponible avec ou sans circulateur. Corps de valves en alliage de laiton conforme à la norme EN 12165-CW617N. Tuyauterie en acier Fe 360, Isolation en PPE. Réalisé en conformité avec les exigences de gestion de la norme EN ISO 9001. Testé à 100 % selon la norme EN 12266-1.

Pression de service maximale: 10 bars
Température de service maximale: 100 °C
Puissance thermique maximale module hydraulique direct: 50 kW - ΔT=20 K / **mélangé:** 35 kW - ΔT=15 K

- Réversibilité du départ de droite à gauche
- By-pass intégré dans la vanne mélangeuse
- Clapet anti-retour



Commande
- Filaire
- Wifi-radio

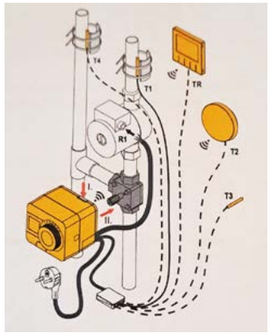

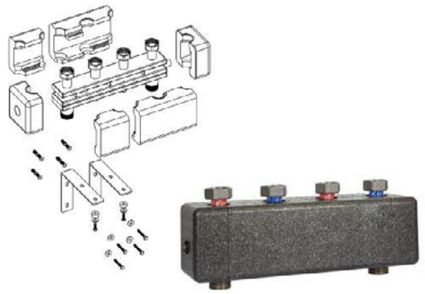

Exemple kit bouteille de mélange 50 litres + modules hydrauliques



Description article	Référence
Directement avec la pompe	2035-8027
Bouteille de mélange 50 litres	2080-2550



Description article	Référence
Directement avec la pompe	2035-8027
Mixte avec pompe avec ser-vomoteur	2036-8029
Collecteur pour 2 modules hydrauliques	2060-2502
Bouteille de mélange 50 litres	2080-2550

Caractéristiques techniques

• MODULE HYDRAULIQUE

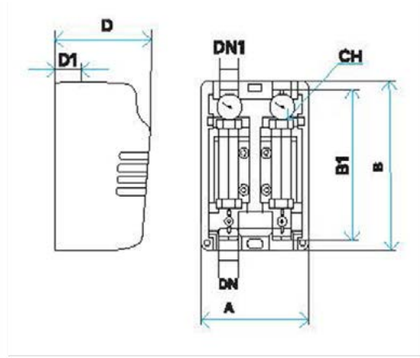

DN	1''	1''	1''	1''	1''	1''
DN1	1"1/2	1"1/2	1"1/2	1"1/2	1"1/2	1"1/2
Référence	2035-8025	2035-8027	2036-8025	2036-8027	2036-8028	2036-8029
Grms.	2920	4000	3290	5000	3500	4000
A	249	249	249	249	249	249
B	385	385	385	385	385	385
B1	354	354	354	354	354	354
D	240	240	240	240	240	240
D1	65	65	65	65	65	65
CH	52	52	52	52	52	52
Référence	2035-8025	2035-8027	2036-8025	2035-8027	2036-8028	2035-8029
P	-	Grundfos UPM3 K	-	Grundfos UPM3 K	-	Grundfos UPM3 K
KVs	8	8	7	7	7	7
H max	-	70 kPa	-	70 kPa	-	70 kPa
Att.	-	-	-	-	3P 230V	3P 230V

• BOUTEILLE DE MELANGE 50L - Réversible

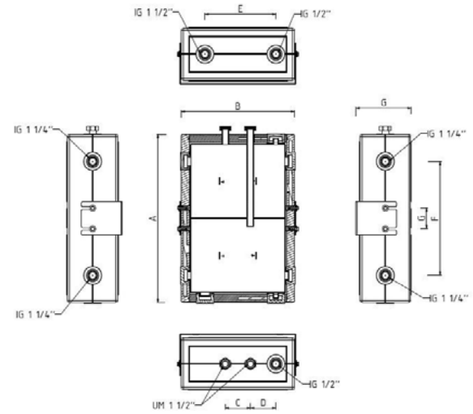

Dimensions	2080-2550
A (mm)	810
B (mm)	560
C (mm)	125
D (mm)	125
E (mm)	350
F (mm)	550
G (mm)	100
Prim	5/4''IG
Sec	5/4''UM
Elément chauffant	5/4''IG
Autre	1/2''IG

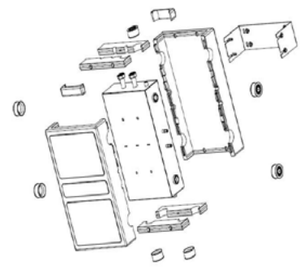

Bouteille de mélange réversible

Exemple kit bouteille de mélange + module hydraulique direct et mélangé

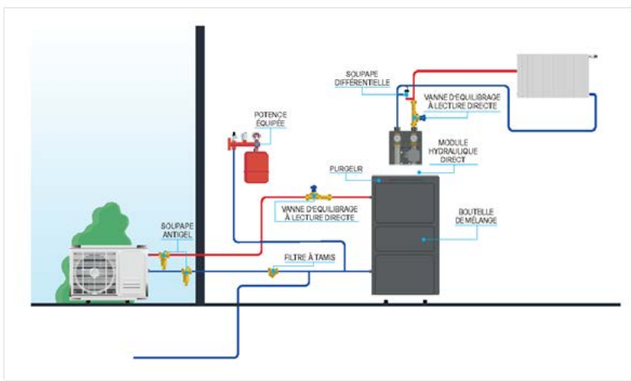

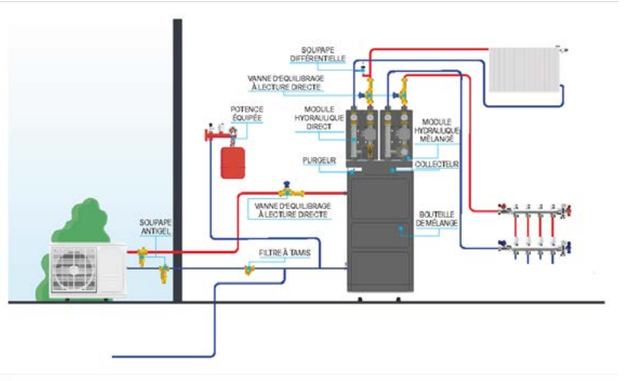

POMPE A CHALEUR AIR - EAU

PAC BI-BLOC Air-Eau R32

10 KW - 12 KW
14 KW - 16 KW

A+++
A++

R32 Écologique



IHPS10B - IHPS12B
IHPS14B - IHPS16B

IHPIS100
IHPIS160

- Economie d'énergie jusqu'à A+++
- Radiateur à eau, eau chaude sanitaire, plancher chauffant, climatisation
  Compatible 2 zones plancher et radiateurs
- Système adapté aux très basses températures: chauffage jusqu'à -25 °C extérieur
- Technologie Inverter
- Résistance éléctrique 3KW



- Traitement Blue Fine:
  Pour un meilleur dégivrage
- Option Wifi: pilotage à distance avec smartphone ou tablette
- Programmable

LES + ICESTREAM



- **Excellente performance thermique**
- **Compatible avec de nombreuses installations de chauffage**

UNITE EXTERIEURE			IHPS10B	IHPS12B	IHPS14B	IHPS16B
UNITE INTERIEURE			IHPIS100 (R)	IHPIS160 (R)		
Mode Froid						
Air 35°C Eau 23/18°C	Puissance frigorifique	kW	10,0	12,0	13,5	14,9
	Puissance absorbée	kW	2,08	3,0	3,75	4,38
	EER		4,8	4,0	3,6	3,4
Air 35°C Eau 12/7°C	Puissance frigorifique	kW	8,2	11,6	12,7	14,0
	Puissance absorbée	kW	2,48	4,22	4,98	5,71
	EER		3,3	2,75	2,55	2,45
Mode Chaud						
Air +7°C Eau 30/35°C	Puissance calorifique	kW	10,0	12,1	14,5	16,0
	Puissance absorbée	kW	2,0	2,44	3,09	3,56
	COP	W/W	5,0	4,95	4,7	4,5
Air +7°C Eau 40/45°C	Puissance calorifique	kW	10,0	12,3	14,2	16,0
	Puissance absorbée	kW	2,63	3,24	3,89	4,44
	COP	W/W	3,8	3,8	3,65	3,6
Air +7°C Eau 47/55°C	Puissance calorifique	kW	9,5	12,0	13,8	16
	Puissance absorbée	kW	3,06	3,87	4,6	5,52
	COP	W/W	3,1	3,1	3,0	2,9
Air -7°C Eau 47/55°C	Puissance calorifique	kW	7,05	10,6	11,3	12,6
	Puissance absorbée	kW	3,53	5,25	5,46	6,25
	COP	W/W	1,97	2,02	2,01	2
Performance						
Sortie d'eau à 35°C	Etas	ηs	204%	189%	185%	181%
	Classe énergétique		A+++	A+++	A+++	A+++
	SCOP		5,20	4,81	4,72	4,62
Sortie d'eau à 55°C	Etas	ηs	136%	135%	135%	133%
	Classe énergétique		A++	A++	A++	A++
	SCOP		3,47	3,45	3,47	3,41
Fonctionnement /T° ext						
Température d'air extérieur	Mode Chaud	°C	-25 / +35			
	Mode Froid	°C	-5 / +43			
	Eau chaude sanitaire	°C	-25 / +43			
Température de sortie d'eau	Froid	°C	+5 / +25			
	Chaud	°C	+25 / +65			
	Eau chaude sanitaire	°C	+30 / +60			
Unités Intérieures			IHPIS100 (R)	IHPIS160 (R)		
Pression accoustique		db(A)	42	42	42	42
Dimensions nettes (LxPxH)		mm	420x270x790	420x270x790	420x270x790	420x270x790
Poids net		Kg	37	39	39	39
Pompe à eau, Dénivelé maxi		m	9	9	9	9
Unités Extérieures			IHPS10B	IHPS12B	IHPS14B	IHPS16B
Pression accoustique		db(A)	60	64	65	68
Dimensions nettes (LxPxH)		mm	1118x523x865			
Poids net		Kg	77	96	96	96
Fluide, raccordement frigorifique et hydraulique						
Fluide / PRG			R32 / 675			
Quantité préchargée / 15 m		Kg	1,65	1,84	1,84	1,84
Diamètre		Ø mm	3/8 - 5/8	3/8 - 5/8	3/8 - 5/8	3/8 - 5/8
Longueur minimum/maximum		m	3 / 30	3 / 30	3 / 30	3 / 30
Dénivelé maximum		m	20	20	20	20
Charge additionnelle		gr / m	38	38	38	38
Raccordement au réseau d'eau		pouce	1"	1"	1"	1"
Alimentation électrique						
Alimentation électrique			MONO, 220-240V, 50Hz			
Groupe extérieur	Disjoncteur		16A	25A	30A	30A
	Cable d'alimentation (minimum)	mm2	3G2.5□	3G4□	3G4□	3G4□
Unité intérieure	Sans résistance	mm2	3G2.5□ / 16A	3G2.5□ / 16A	3G2.5□ / 16A	3G2.5□ / 16A
	Interconnexion	mm2	4G1.5□	4G1.5□	4G1.5□	4G1.5□
	Appoint	mm2	3G2.5□	3G2.5□	3G2.5□	3G2.5□

POMPE A CHALEUR AIR - EAU

PAC BI-BLOC avec Module Sanitaire

Monophasé:

12 KW - 14 KW

16 KW

Triphasé:

16 KW



R32 Écologique

A+++

A++

COP 5

*1kW consommé =5kW restitués**

jusqu'à **65°C** CHAUFFAGE

jusqu'à **55°C** EAU CHAUDE

WIFI

- Economie d'énergie jusqu'à A+++
- **Ballon d'eau chaude intégré:** 240L
- **PAC 3 en 1:** Radiateur à eau, eau chaude sanitaire (compatible plancher chauffant), plancher rafraichissant. Compatible 2 zones plancher et radiateurs
- Système adapté aux très basses températures: Chauffage et ECS jusqu'à -25 °C extérieur
- Installation et maintenance simplifiées
- Programmable
- Option Wifi: pilotage à distance avec smartphone ou tablette

LES + ICESTREAM



- **Ecologique, économique, haute performance**
- **Excellente performance thermique**
- **Cuve INOX haute résistance**
- **Idéal en remplacement d'une chaudière gaz ou fioul**

*Ext: 7°C / Entrée d'eau: 30°C / Sortie d'eau:35°C

UNITE EXTERIEURE				IHPS12B	IHPS14B	IHPS16B	IHPS16.3B
UNITE INTERIEURE				**IHPIS160/240**			
Volume du ballon				**240 Litres**			
Mode Froid	Air +35°C Eau 23/18°C	Puissance frigorifique	kW	12.00	13.50	14.90	14.90
		Puissance absorbée	kW	3.00	3.75	4.38	4.38
		EER		4.00	3.60	3.40	3.40
	Air +35°C Eau 12/7°C	Puissance frigorifique	kW	11.60	12.70	14.00	14.00
		Puissance absorbée	kW	4.22	4.98	5.71	5.71
		EER		2.75	2.55	2.45	2.45
Mode Chaud	Air +7°C Eau 30/35°C	Puissance calorifique	kW	12.10	14.50	16.00	16.00
		Puissance absorbée	KW	2.44	3.09	3.56	3.56
		COP		4.95	4.70	4.50	4.50
	Air +7°C Eau 40/45°C	Puissance calorifique	kW	12.30	14.20	16.00	16.00
		Puissance absorbée	kW	3.24	3.89	4.44	4.44
		COP		3.80	3.65	3.60	3.60
Eau Chaude Sanitaire	Climat moyen	Classe		A+	A+	A+	A+
		COP		3.00	3.00	3.00	3.00
	Climat chaud	Classe		A+	A+	A+	A+
		COP		3.73	3.73	3.73	3.73
	Climat froid	Classe		A	A	A	A
		COP		2.24	2.24	2.24	2.24
Efficaité saisonnière	Sortie d'eau à 35°C	Etas		189%	185%	181%	181%
		Classe énergétique		A+++	A+++	A+++	A+++
		SCOP		4,8	4,72	4,63	4,62
	Sortie d'eau à 55°C	Etas		141%	141%	141%	141%
		Classe énergétique		A++	A++	A++	A++
		SCOP		3,61	3,61	3,61	3,61

Unités intérieures							
				IHPIS160/240			
Alimentation électrique		V/Ph/Hz		220-240/1/50			380-415/3/50
Puissance nominale		kW		3			
Puissance accoustique		dB		42	44	44	44
Cuve DHW	Matériau / Type			Inox / SUS 316L			
	Volume d'eau	L		240			
	Température d'eau maximum	°C		70			
	Matériau isolant			Polyuréthane (Cyclopentane)			
Echangeur de chaleur				Echangeur à plaque			
Appoint	Monté en standard	kW		3			
Pompe à eau	Type			DC Inverter			
	Hauteur maximum	m		9			
Connexion hydraulique	Circuit d'eau, Entrée / Sortie			R1"			
	DHW circuit cuve d'eau			R3/4"			
Dimensions	Nettes / Colis (LxPxH)	mm		600 x 600 x 1943 / 730 x 730 x 2180			
Poids	Net / Colis	kg		159 / 180			
Fonctionnement /	Température extérieure	°C		5 - 35			
Température de sortie d'eau	Chaud (pompe)	°C		25 - 65			
	Froid	°C		5 - 25			
	Eau chaude sanitaire	°C		30 - 60			

Unités Extérieures			**IHPS12B**	**IHPS14B**	**IHPS16B**	**IHPS16B**
Alimentation électrique		V/Ph/Hz	220-240/1/50			
Puissance accoustique		dB	64	65	68	68
Dimensions	Nettes / Colis (LxPxH)	mm	1118 x 865 x 523 / 1190 x 970 x 560			
Poids	Net / Colis	kg	100 / 113.5			116 / 129.5
Réfrigérant	Type (PRG)		R32 (675)			
	Quantité préchargée / 15m	kg	1.84			
	Charge additionnelle	g/m	38			
Raccordement	Liquide / gaz	Ø mm	9.52 / 15.9			
	Longueur maximum / Dénivelé maxi	m	30 / 20			
Fonctionnement/ température extérieure	Chaud	°C	- 25 / + 35			
	Froid	°C	- 5 / + 43			
	Eau chaude sanitaire	°C	- 25 / + 43			

CHAUFFE-EAU Thermodynamique avec Split Système

Cuve émaillée
190 L - 280 L



NF ELECTRICITE PERFORMANCE

R454C
PRG <150

A+

COP 3
1kW consommé = 3kW restitués*

jusqu'à 70°C
EAU CHAUDE

WIFI intégré

- Production d'Eau Chaude Sanitaire
- Ballon d'eau chaude: 190L - 280L
- Température de sortie d'eau: 65/70°C
- Adapté aux grandes amplitudes thermiques: ECS de -15 °C à +46°C extérieur
- Installation et maintenance simplifiées
- Résistance 1.8 KW
- Wifi intégré: pilotage à distance avec smartphone ou tablette

LES + ICESTREAM



- **Longue capacité de raccordement: longueur frigorifique 30m, dénivelé 20m**
- **Désinfection automatique haute performance**
- **Cuve émaillée haute résistance**

CHAUFFE-EAU THERMODYNAMIQUE SPLIT SYSTEME					
Volume du ballon				**190 Litres**	**280 Litres**
Eau Chaude Sanitaire	Climat moyen		classe	A+	A+
			COP	2.98	3.49
Unités intérieures / Ballon d'eau chaude				**IHP 200**	**IHP 300**
Alimentation électrique			V/Ph/Hz	220-240/1/50	
Protection électrique			A	4.6 + 9.1	
Consommation maximum (Mode aérothermie + assistance électrique)			kW	1.05 + 2.1	
Résistance			kW	1.8	
En16147	Taille			L	XL
	ETAS		/	124.4%	144.6%
	COP		/	2.98	3.49
	Classe énergétique		/	A+	A+
	V40		L	256	365
	WH		°C	53.5	53.9
	AEC		kWh	823	1159
Catégorie NF				3 étoiles	
Cuve	Volume d'eau		L	190	280
	Dimensions	nettes (LxPxH)	mm	505 x 505 x 1661	580 x 580 x 1730
		colis (LxPxH)	mm	600 x 595 x 1770	690 x 675 x 1835
	Poids	net	kg	77.5	99
		colis	kg	85.5	110
Température de sortie d'eau	Mode Aérothermie seul		°C	38 - 65	
	Avec assistance électrique			38 - 70	
Unité Extérieure				**IHP**	
Alimentation électrique			V/Ph/Hz	220-240/1/50	
Pression accoustique			dB	60	
Dimensions	Nettes / Colis (LxPxH)		mm	804 x 327 x 555 / 845 x 390 x 630	
Poids	Net / Colis		kg	27 / 30	
Réfrigérant	Type (PRG)			R454C	
	Quantité préchargée		kg	0.9	
	Longueur de pré-chargement		m	10	
	Charge additionnelle au-delà de 10m		g/m	20	
Compresseur				DC Inverter	
Ventilateur				DC	
Air side heat exchanger				ailette hydraulique aluminium + tube en cuivre à rainures intérieures	
Raccordement	Liquide		mm - inch	Ø 6.35 / Ø 1/4	
	Gaz		mm - inch	Ø 9.52 / Ø 3/8	
	Longueur maximum		m	30	
	Dénivelé maximum		m	20	
Fonctionnement / Température extérieure			°C	-15 / +46	

Pour découvrir l'ensemble
de la gamme ICESTREAM,
rendez-vous sur :

www.icestream.fr

175, allée de l'Ecopark - 59118 Wambrechies - France

(+33) 03 20 02 52 58

contact@icestream.fr

www.icestream.fr

Dans un souci constant d'améliorer nos produits, nous nous réservons le droit de procéder à toute modification des appareils présentés et de leurs caractéristiques. Documents et photos non contractuels. **2026**