MULTI R32

MANUEL D'UTILISATION

Ce manuel d'utilisation contient des informations et recommandations importantes. Nous vous demandons de vous y conformer afin d'obtenir un fonctionnement parfait de votre climatisation.

Table des matières

Manuel d'utilisation

1 Précautions de sécurité 03

2 Description de l'appareil et Fonctions principales 05

3 Manuel d'Utilisation et de Maintenance ... .10

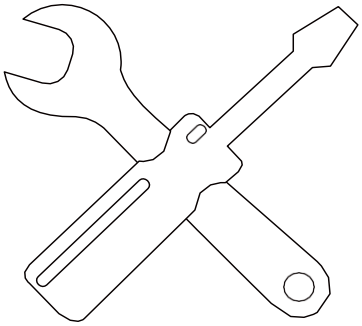

4 **Dépannage 11**

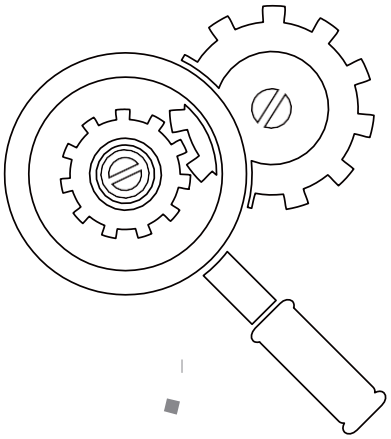

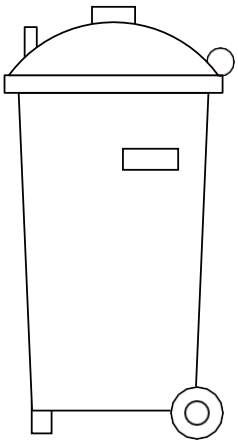

5 **Directives européennes sur l'élimination**..... 14

Avertissement : Risque d'incendie

(Uniquement pour le réfrigérant R32/R290)

AVERTISSEMENT : L'entretien doit toujours être réalisé selon les recommandations du fabricant. Les opérations de maintenance et de réparation réalisées par des personnels généralistes devront toujours l'être sous la supervision d'une personne compétente en matière d'utilisation de réfrigérants inflammables. Pour plus de détails, veuillez consulter le chapitre « Informations relatives à l'entretien » dans le manuel d'installation (Ces dispositions concernent uniquement l'appareil équipé du Réfrigérant R32/R290).

Précautions de sécurité 1

Nous vous remercions d'avoir acheté ce climatiseur. Ce manuel présente les informations concernant l'utilisation, la maintenance et le dépannage de votre climatiseur. Le respect de ces consignes garantit le fonctionnement correct et une durée de vie prolongée de votre appareil.

Merci d'être attentif aux symboles suivants :

AVERTISSEMENT

Le non-respect d'un avertissement peut entraîner la mort. L'appareil doit être installé conformément aux réglementations nationales.

MISE EN GARDE

Le non-respect d'une mise en garde peut entrainer des blessures et / ou des dommages à l'équipement.

AVERTISSEMENTS

- Demander à un installateur agréé d'installer ce climatiseur. Une installation non conforme peut causer une fuite d'eau, une électrocution ou un incendie.
- La garantie sera annulée si l'appareil n'est pas installé par un professionnel.
- Si une situation anormale survient (comme une odeur de brûlé), couper l'alimentation électrique et appeler votre installateur agréé pour obtenir les instructions permettant d'éviter une électrocution, un incendie ou des blessures.
- **NE PAS** laisser l'unité intérieure et la télécommande prendre l'humidité. Cela peut provoquer une électrocution ou un incendie.
- **NE PAS** mettre les doigts, ne pas mettre de bâton ou tout autre objet dans les entrées et sorties d'air. Cela peut provoquer des blessures si le ventilateur est en fonction, en particulier s'il tourne à vitesse élevée.
- **NE PAS** utiliser d'aérosol inflammable (spray pour cheveux, laque, bombe de peinture…) près de l'appareil. Cela peut provoquer une combustion ou un incendie.
- **NE PAS** utiliser d'autres moyens que ceux recommandés par le fabricant pour accélérer le processus de dégivrage ou pour le nettoyage.
- **NE PAS** faire fonctionner le climatiseur lorsque vous vaporisez des produits insecticides. Les produits chimiques peuvent en effet se déposer sur l'unité et mettre en danger les personnes qui y sont sensibles.
- **NE PAS** laisser les enfants jouer avec le climatiseur.
- **NE PAS** faire fonctionner le climatiseur dans une pièce humide (par exemple, salle de bain ou buanderie). Cela peut provoquer une électrocution et / ou une détérioration de l'appareil.
- Cet appareil ne peut être utilisé par des enfants de moins de 8 ans et par des personnes manquant d'expérience et de connaissance, sous réserve qu'on leur ait donné toutes instructions utiles pour une utilisation sécurisée de l'appareil avec une bonne compréhension des dangers. Les enfants ne doivent pas jouer avec l'appareil. Le nettoyage et la maintenance ne doivent pas être réalisés par des enfants sans surveillance.

MISE EN GARDE

- **NE PAS** toucher la sortie d'air pendant que le climatiseur est en marche. En effet, les doigts peuvent êtres aspirés et l'appareil peut tomber en panne.

- **NE PAS** inspecter/ contrôler l'appareil vous-même. Demander à un installateur agréé de réaliser cette opération.

- **NE PAS** utiliser le climatiseur à des fins de conservation (stockage de nourriture, de plantes, d'animaux, d'œuvre d'art, etc..), afin d'éviter la détérioration de ces produits.

- **NE PAS** toucher les évaporateurs de l'unité intérieure. Les évaporateurs sont pointus/ tranchants et peuvent causer des blessures.

- **NE PAS** manipuler le climatiseur avec les mains mouillées. Cela peut provoquer une électrocution.

- **NE PAS** placer sous l'unité intérieure des objets craignant l'humidité. En effet, une condensation peut apparaitre avec un niveau d'humidité relative de 80%.

- **NE PAS** placer d'appareils produisant de la chaleur sous l'unité intérieure ni dans le flux d'air froid. Cela peut provoquer une combustion incomplète ou une déformation de l'unité à cause de la chaleur.

- Après une longue durée d'utilisation, contrôler l'unité intérieure pour voir s'il n'y a pas de dommages (lesquels risqueraient par exemple de provoquer une chute de l'unité et des blessures.)

- Si le climatiseur est utilisé en même temps que d'autres installations de chauffage, ventiler parfaitement la pièce pour éviter tout risque de manque d'oxygène.

- **NE PAS** vous appuyer sur l'unité intérieure, ni poser d'objets sur celle-ci.

- L'appareil doit être entreposé avec soin afin de prévenir tout dommage mécanique.

- Sachez que le réfrigérant peut être sans odeur.

- Les règlementations nationales en matière d'utilisation de gaz doivent être respectées.

- Garder les ouvertures (sources de ventilation) libres de toute obstruction.

- **NE PAS** percer ou brûler l'appareil.

- L'appareil doit être installé dans un endroit bien ventilé. La taille de la pièce doit correspondre à la surface spécifiée pour l'utilisation.

- Toute personne intervenant sur les circuits réfrigérants doit posséder un certificat valide délivré par un organisme compétent, attestant de sa capacité à manipuler des produits réfrigérants en toute sécurité.

- L'entretien doit toujours être réalisé selon les recommandations du fabricant. Les opérations de maintenance et de réparation réalisées par des personnels généralistes devront toujours l'être sous la supervision d'une personne compétente en matière d'utilisation de réfrigérants inflammables.

Description des appareils

Split

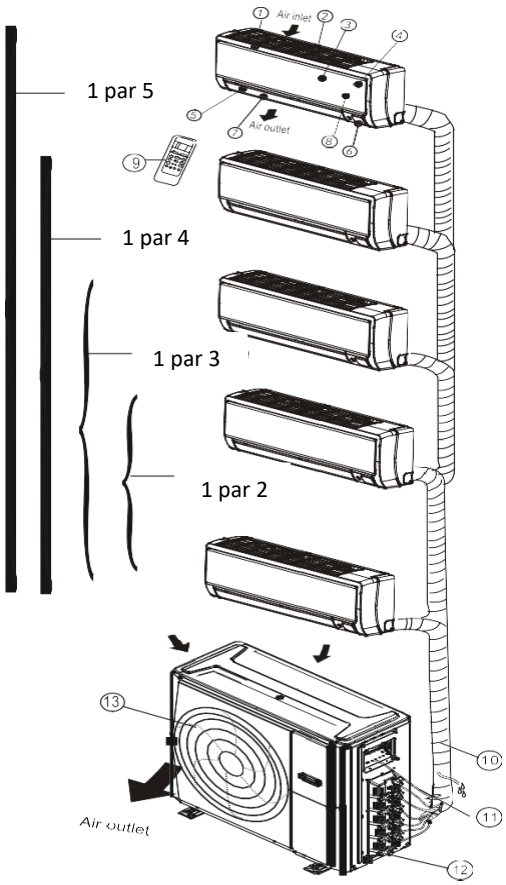

Fig. 2.1

Unité intérieure

1. Cadre
2. Grille d'entrée d'air arrière
3. Panneau frontal
4. Filtre purificateur d'air & Filtre à air (arrière)
5. Volet horizontal
6. Ecran LCD
7. Volet vertical
8. Bouton de commande manuelle (arrière)
9. Support de télécommande

Unité extérieure

10. Tuyau de vidange
    et tuyau de raccordement du réfrigérant
11. Cable de connexion
12. Soupape d'arrêt
13. Capot de ventilateur

Gainable

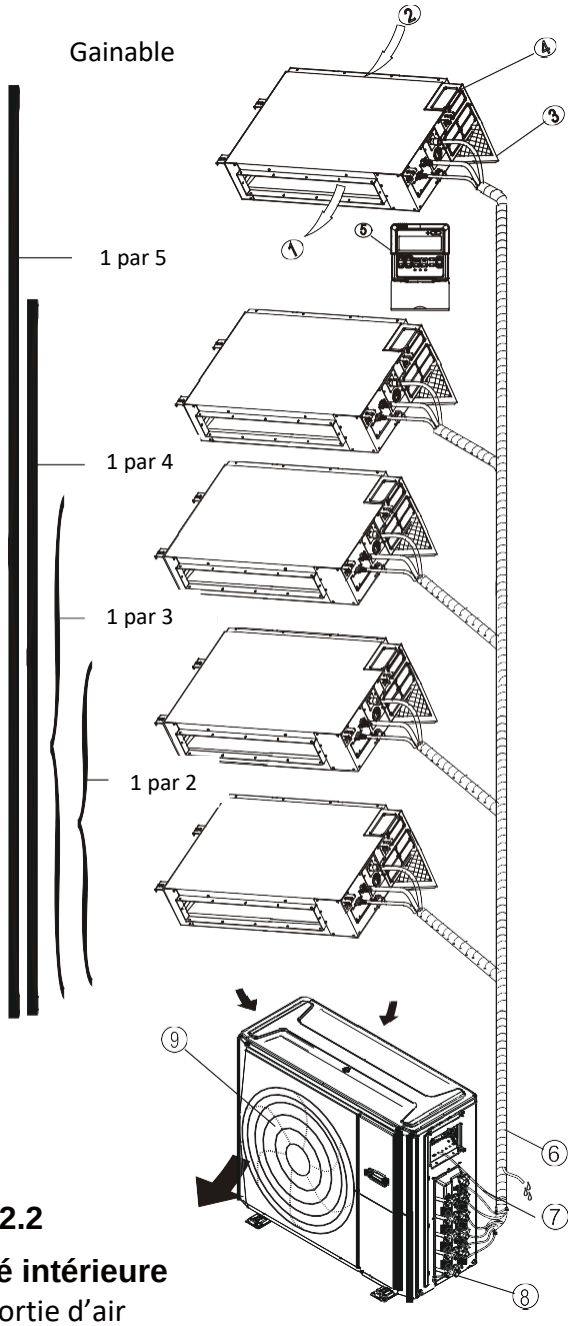

Fig. 2.2

Unité intérieure

1. Sortie d'air
2. Entrée d'air
3. Filtre à air
4. Boitier électrique de commande
5. Commande

Unité extérieure

6. Tuyau de vidange
   et tuyau de raccordement du réfrigérant
7. Câble de connexion
8. Soupape d'arrêt
9. Capot de ventilateur

Console

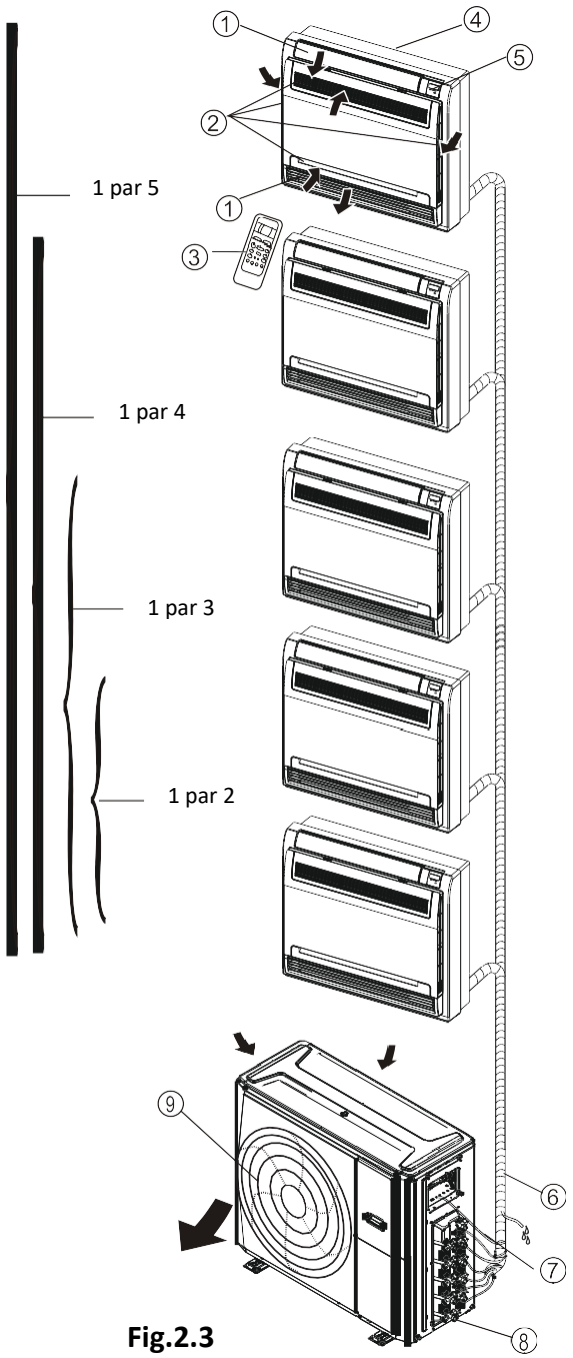

Fig.2.3

Cassette

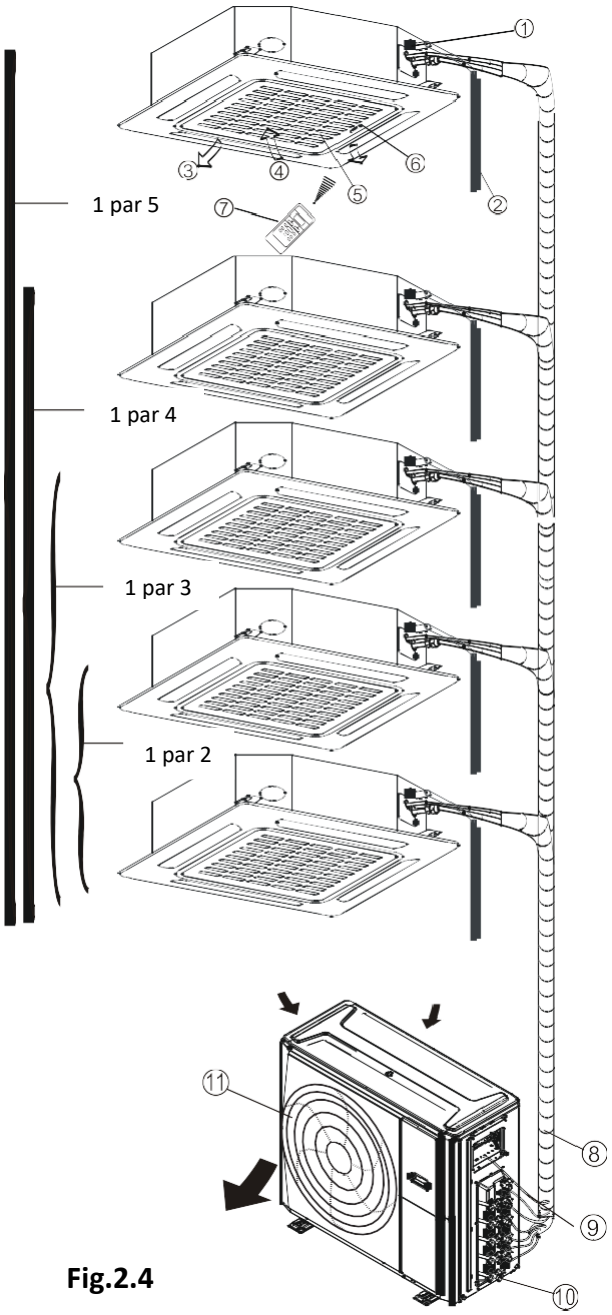

Fig.2.4

Unité intérieure

1. Volet de flux d'air (à la sortie d'air)
2. Entrée d'air (contient le filtre à air)
3. Télécommande
4. Fixation
5. Ecran

Unité extérieure

6. Tuyau de vidange,
7. tuyau de raccordement du réfrigérant
8. Câble de connexion
9. Soupape d'arrêt
10. Capot du ventilateur

Unité intérieure

1. Pompe de vidange (évacue l'eau de l'unité intérieure)
2. Tuyau de vidange
3. Sortie d'air
4. Entrée d'air
5. Grille d'aspiration d'air
6. Ecran
7. Télécommande

Unité extérieure

8. Tuyau de raccordement du réfrigérant
9. Câble de connexion
10. Soupape d'arrêt
11. Capot du ventilateur

NOTE : Pour les climatiseurs de la gamme multi, une unité extérieure peut être combinée à différents modèles d'unités intérieures. Tous les dessins dans ce manuel servent uniquement pour les explications. Votre climatiseur peut être légèrement différent, même si la forme est ressemblante. Les pages suivantes présentent plusieurs modèles d'unités intérieures, pouvant être combinées avec les unités extérieures.

Conditions d'utilisation

Pour une utilisation sécurisée et efficace, utiliser le système sous les températures suivantes. Si le climatiseur est utilisé dans des conditions différentes, il peut dysfonctionner ou devenir moins performant.

	Mode COOL	Mode HEAT	Mode DRY
Température intérieure	17-32°C (62-90°F)	0-30°C (32-86°F)	17-32°C (62-90°F)
Température extérieure	0-50°C (32-122°F)	-15-24°C (5-75°F)	0-50°C (32-122°F)
	-15-50°C (5-122°F) (Pour les modèles avec système de refroidissement à basse-temp)		
	0-60°C (32-140°F) (Pour les modèles spéciaux tropicaux)	-7-24°C (19-75°F)	0-60°C (32-140°F)

Protection du climatiseur
Protection du compresseur

- Le compresseur ne peut pas redémarrer avant 3 minutes suivant son arrêt.

Anti-air froid (uniquement les modèles chaud et froid)

- L'appareil est conçu pour ne pas souffler d'air froid en mode HEAT, quand l'échangeur de chaleur intérieur est dans l'une des trois situations suivantes et que la température fixée n'a pas été atteinte.
  A) Le réchauffement vient de commencer.
  B) Pendant le dégivrage.
  C) Réchauffement à basse température.
- Le ventilateur intérieur ou extérieur arrête de fonctionner pendant le dégivrage (uniquement pour un modèle avec refroidissement et chauffage).

Dégivrage (uniquement les modèles chaud et froid)

- Du gel peut être généré sur l'unité extérieure pendant le cycle de réchauffement quand la température extérieure est basse et que l'humidité est élevée. Il en résulte une efficacité de réchauffement réduite dans le climatiseur.
- Dans ces conditions, le climatiseur va arrêter de fonctionner en mode chauffage et démarrer le dégivrage automatiquement.
- Le temps de dégivrage peut varier de 4 à 10 minutes, selon la température extérieure et la quantité de gel accumulée sur l'unité extérieure.

Redémarrage automatique (certains modèles)

En cas de panne électrique, le système va immédiatement s'arrêter. Quand le courant est rétabli, le témoin lumineux sur l'unité intérieure va clignoter. Pour redémarrer l'unité, appuyer sur le bouton ON/OFF de la télécommande. Si le système est équipé de la fonction de redémarrage automatique, l'appareil redémarrera en utilisant les mêmes paramètres.

Vapeur blanche sortant de l'unité intérieure

- Une vapeur blanche peut être générée par une grande différence de température entre l'entrée et la sortie d'air en mode COOL dans les lieux présentant une humidité relativement élevée.

- Une vapeur blanche peut être générée par de l'humidité produite par le processus de dégivrage quand le climatiseur redémarre en mode HEAT après le dégivrage.

Bruit provenant du climatiseur

- Vous allez peut-être entendre un léger sifflement quand le compresseur est en fonction ou vient de s'arrêter.
- Vous allez peut-être aussi entendre un bruit de « grincement » quand le compresseur est en fonction ou vient de s'arrêter. Il est causé par l'échange thermique des pièces en plastique de l'unité quand la température change.
- Un bruit peut être entendu à cause du volet se remettant en position d'origine quand l'appareil est mis sous tension pour la première fois.

Le climatiseur passe en mode FAN ONLY du mode COOL ou HEAT (uniquement pour les modèles chaud et froid).

Quand la température intérieure atteint celle réglée, le compresseur s'arrête automatiquement, et le climatiseur passe en mode FAN seulement. Le compresseur intérieur augmente en mode COOL ou baisse en mode HEAT jusqu'au point de consigne.

Des gouttelettes d'eau peuvent se former sur la surface de l'unité intérieure quand le refroidissement se produit avec un taux d'humidité relativement élevé (définie à plus de 80%). Ajuster le volet horizontal en position maximum de sortie d'air et sélectionner la vitesse de ventilateur élevée (HIGH).

Poussière sortant de l'unité intérieure

Cela se produit quand le climatiseur n'a pas été utilisé pendant longtemps ou à la première utilisation.

Odeur émise par l'unité intérieure

Cela est causé par l'unité intérieure dégageant des odeurs provenant des matériaux de construction, des meubles ou de la fumée dans la pièce du fait de la circulation d'air.

Mode chauffage (uniquement pour les modèles chaud et froid)

Le climatiseur aspire la chaleur de l'unité extérieure et la libère via l'unité intérieure pendant le réchauffement. Quand la température extérieure tombe, la chaleur aspirée par le climatiseur diminue proportionnellement. Au même moment, le chargement de chaleur du climatiseur augmente grâce à une grande différence entre la température intérieure et extérieure. Si une température de confort ne peut pas être atteinte par le climatiseur seul, il est recommandé d'utiliser un dispositif chauffant supplémentaire.

Faire fonctionner un éclairage ou un téléphone de voiture sans fil à proximité peut provoquer un dysfonctionnement de l'appareil. Débrancher l'appareil de sa source d'alimentation puis le brancher de nouveau. Appuyer sur le bouton ON/OFF de la télécommande pour redémarrer.

Conseils sur les économies d'énergie

- **NE PAS** régler l'appareil à des niveaux de température excessifs.
- **NE PAS** placer d'objets près de l'entrée ou de la sortie de l'appareil. Cela pourrait réduire son efficacité.
- Ajuster correctement les volets afin d'éviter le flux d'air direct
- Les portes et les fenêtres doivent être fermées pour garder l'air frais ou chaud dans la pièce.
- Pendant le refroidissement, fermer les rideaux afin d'éviter une exposition à la lumière directe du soleil.
- Régler la minuterie et utiliser le mode NUIT intégré s'il est disponible.
- Nettoyer le filtre à air toutes les deux semaines. Un filtre sale peut réduire l'efficacité de refroidissement ou du chauffage.
- Si vous prévoyez de ne pas utiliser l'appareil pour longtemps, enlevez les piles de la télécommande.

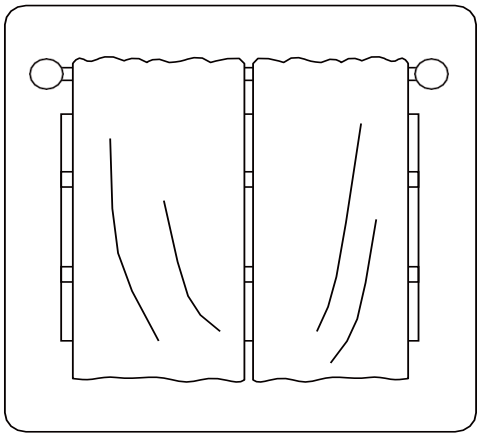

Fermer les rideaux pendant le réchauffement aide à conserver la chaleur

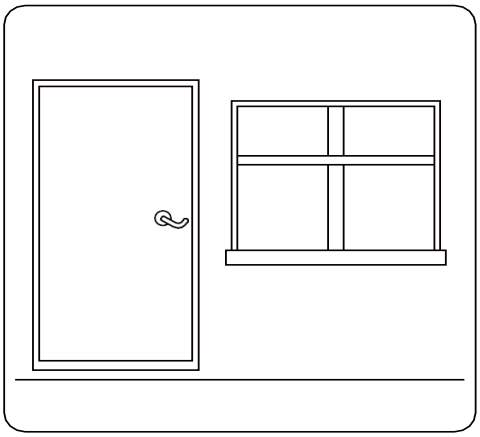

Les portes et les fenêtres doivent rester fermées.

Sélection du mode de fonctionnement

Quand deux ou plusieurs unités intérieures fonctionnement simultanément, s'assurer que les modes ne s'opposent pas entre eux. Le mode de chauffage déclare une priorité sur tous les autres modes. Si l'unité démarre en mode HEAT, Les autres unités ne peuvent fonctionner qu'en mode HEAT. Par exemple : si l'unité fonctionne en mode COOL (ou FAN), les autres unités peuvent fonctionner dans n'importe quel mode sauf en mode HEAT. Si l'une des unités sélectionne le mode HEAT, les autres unités en fonction vont s'arrêter, afficher « --« (uniquement pour les unités avec écran), le témoin lumineux automatique va clignoter rapidement, la lumière d'indication de dégivrage va s'éteindre et la lumière d'indication de temps va rester allumée (pour les unités sans écran). Alternativement, la lumière de dégivrage et d'indication d'opération va clignoter rapidement et la lumière d'indication de temps va s'éteindre (pour le modèle console).

Maintenance

Si vous prévoyez de laisser l'unité inactive pendant une longue durée, effectuer les tâches suivantes :
1. Nettoyer l'unité intérieure et le filtre à air.
2. Sélectionner le mode FAN ONLY et laisser le ventilateur intérieur fonctionner le temps de sécher l'intérieur de l'unité.
3. Couper l'alimentation électrique et enlever la pile de la télécommande.
4. Vérifier les composants de l'unité extérieure périodiquement. Contacter un installateur local agréé ou un centre de service clientèle si un entretien est nécessaire.

Utilisation optimale

Pour obtenir une performance optimale, respecter les points suivants :

- Ajuster la direction du flux d'air afin que l'air ne souffle pas directement sur les personnes.
- Ajuster la température pour obtenir le niveau de confort le plus élevé possible. Ne pas ajuster l'appareil à des niveaux de température excessifs.
- Fermer les portes et les fenêtres en mode COOL ou HEAT.
- Utiliser le bouton TIMER ON de la télécommande pour sélectionner le moment ou vous voulez démarrer votre climatiseur.
- Ne placer aucun objet près de l'entrée ou de la sortie d'air, car l'efficacité du climatiseur peut être réduite et le climatiseur peut s'arrêter.
- Nettoyer régulièrement le filtre à air, sinon les performances de refroidissement ou de réchauffement peuvent être réduites.
- Ne pas utiliser l'unité avec le volet horizontal en position fermée.

Suggestion : Pour les unités équipées d'un chauffage électrique, quand la température extérieure est en-dessous de 0°C (32F), il est fortement recommandé de garder la machine branchée afin de garantir un bon fonctionnement.

Quand le climatiseur sera réutilisé :

- Utiliser un chiffon sec pour essuyer la poussière accumulée sur la grille d'aspiration arrière afin d'éviter de disperser la poussière à partir de l'unité intérieure.
- Vérifier que le câblage n'est pas cassé ou déconnecté.
- Vérifier que le filtre à air est installé.

Vérifier si la sortie ou l'entrée d'air ne sont pas bloquées après un arrêt de longue durée.

Dépannage 4

Mise en garde

Si l'une des situations suivantes se produit, couper l'alimentation électrique immédiatement et contacter votre installateur agréé pour obtenir une assistance.

- Les témoins lumineux continuent de clignoter rapidement après le redémarrage de l'appareil.
- Les boutons de la télécommande ne fonctionnent plus.
- L'appareil provoque en permanence le déclenchement du disjoncteur ou la rupture des fusibles.
- Présence d'eau ou d'un corps étranger dans le climatiseur.
- Autres situations qui vous semblent anormales.

Problèmes	Causes possibles
L'appareil ne s'allume pas quand on appuie sur le bouton ON/OFF	L'appareil dispose d'une fonction de protection de 3 minutes pour éviter les problèmes de surcharge. Après avoir été éteint, l'appareil ne peut pas redémarrer pendant 3 minutes.
	Modèles chaud et froid : Si le témoin lumineux et si l'indicateur PRE-DEF (Pre-heating/Defrost) sont allumés, la température extérieure est trop froide et la ventilation antifroid est activée afin de dégivrer l'appareil.
	Modèle « froid » : Si l'indicateur « FAN ONLY3 est allumé, la température extérieure est trop froide est la protection antigel de l'appareil est activée afin de dégivrer.
L'appareil passe du mode COOL au mode FAN	L'appareil change son réglage pour éviter la formation du givre. Dès que la température augmentera, l'appareil fonctionnera de nouveau.
	Dès que la température réglée est atteinte, l'appareil éteint le compresseur. L'appareil redémarrera quand la température fluctuera de nouveau.
L'unité intérieure émet une vapeur blanche	Dans les régions humides, une grande différence de température entre l'air ambiant et l'air conditionné produit peut provoquer l'apparition d'une vapeur blanche.
Les unités intérieure et extérieure émettent une vapeur blanche	Quand l'unité redémarre en mode HEAT, après le dégivrage, il peut y avoir une émission de vapeur blanche en raison de l'humidité générée par le processus de dégivrage.

Problèmes	Causes possibles
L'unité intérieure fait du bruit	On entend un grincement quand l'appareil est à l'arrêt (OFF) ou en mode COOL. On entend également ce bruit quand la pompe de vidange (facultatif) fonctionne.
	Des grincements peuvent également survenir après un fonctionnement de l'appareil en mode HEAT du fait des échanges thermiques (expansion et contraction des pièces en plastique de l'unité).
Les unités intérieure et extérieure font du bruit	Un léger sifflement peut survenir pendant le fonctionnement. C'est normal. Il est causé par la circulation du gaz réfrigérant dans les unités intérieure et extérieure.
	On peut entendre un léger sifflement au démarrage de l'appareil, ou quand on vient tout juste de l'arrêter ou de le dégivrer. Ce bruit est normal, il est provoqué par le gaz réfrigérant qui cesse de circuler ou change de direction.
L'unité extérieure fait du bruit	L'appareil pourra émettre des bruits divers selon les divers modes de fonctionnement en cours.
L'unité intérieure ou extérieure émet de la poussière	L'appareil peut accumuler de la poussière pendant de longues périodes de non-utilisation. Celle-ci sera expulsée quand l'appareil sera remis en route. Cette situation peut être évitée en couvrant l'appareil pendant les longues périodes d'inutilisation.
L'appareil émet une mauvaise odeur	L'appareil peut absorber / accumuler des odeurs provenant de son environnement (mobilier, cuisine, tabac, etc), lesquelles pourrons être émises pendant son fonctionnement.
	Les filtres de l'appareil sont moisis et doivent être nettoyés.
Le ventilateur de l'unité extérieure ne fonctionne pas	Pendant le fonctionnement, la vitesse de ventilation est régulée pour optimiser le fonctionnement de l'appareil.

Problèmes	Causes possibles	Solutions
L'unité ne fonctionne pas	Panne de courant	Attendre que le courant soit rétabli
	L'interrupteur est à l'arrêt	Mettre l'interrupteur en position de marche
	Le fusible est grillé	Changer le fusible
	Les piles de la télécommande sont usées	Changer les piles de la télécommande
	La protection / 3 minutes de l'unité est activée	Attendre trois minutes après avoir démarré l'unité
La performance de refroidissement est faible	La température réglée est peut-être supérieure à la température ambiante	Régler la température voulue à un niveau plus bas
	L'échangeur de chaleur de l'unité intérieure ou extérieure est sale	Nettoyer l'échangeur de chaleur concerné
	Le filtre à air est sale	Retirer le filtre et le nettoyer en suivant les instructions
	L'entrée ou la sortie d'air d'une des unités est bloquée	Arrêter l'unité, enlever ce qui fait obstruction et remettre l'unité en marche
	Les portes et les fenêtres sont ouvertes	S'assurer que toutes les portes et fenêtres sont fermées quand l'unité est en fonctionnement
	Une chaleur excessive est produite à cause du soleil	Fermer les fenêtres et les rideaux pendant les périodes de forte chaleur ou de grand soleil
	Faible niveau du produit réfrigérant du fait d'une fuite ou d'un usage prolongé	Rechercher les fuites, réparer si nécessaire, et recharger selon la règlementation en vigueur
L'unité démarre et s'arrête souvent	Il y a trop ou trop peu de réfrigérant dans le système	Vérifier s'il n'y a pas de fuite et recharger selon la réglementation en vigueur
	Il y a de l'air, du gaz incompressible ou un corps étranger dans le système de réfrigération	Purger et recharger en produit réfrigérant selon la réglementation en vigueur
	Le circuit du système est bloqué	Déterminer quel circuit est bloqué et remplacer la pièce défectueuse
	Le compresseur est cassé	Remplacer le compresseur
	Existence de surtensions ou de baisses de tensions électriques	Installer un manostat / onduleur pour réguler la tension électrique
La performance de chauffage est faible	La température extérieure est inférieure à 7°C (44,5°F)	Vérifier s'il y a des fuites de réfrigérant et recharger selon la réglementation en vigueur
	De l'air froid entre par les portes et les fenêtres	S'assurer que toutes les portes et fenêtres sont fermées quand l'appareil est en fonctionnement
	Faible niveau du produit réfrigérant du fait d'une fuite ou d'un usage prolongé	Rechercher les fuites, réparer si nécessaire, et recharger selon la règlementation en vigueur

Directives européennes sur l'élimination 5

Les utilisateurs des pays européens doivent jeter cet appareil correctement. Cet appareil contient des réfrigérants et autres matériaux potentiellement dangereux. Lors de l'élimination de cet appareil, la loi exige une collecte et un traitement particulier.

NE PAS éliminer ce produit comme les déchets ménagers ou déchets municipaux non-triés.

L'ors de l'élimination de cet appareil, vous disposez des options suivantes :

- Déposer cet appareil dans une installation principale de collecte de déchets électroniques.
- Reprise gratuite de l'ancien appareil par le vendeur lors de l'achat d'un nouvel appareil.
- Reprise gratuite de l'ancien appareil par le fabricant.
- Vendre l'appareil à des revendeurs de ferraille certifiés.

NOTE : Le dépôt de cet appareil dans la forêt ou autre environnement naturel est nocif pour votre santé et pour l'environnement. Les substances dangereuses peuvent se déverser dans les eaux souterraines et pénétrer la chaine alimentaire.

En vue d’améliorer ce produit, sa conception et ses caractéristiques peuvent changer sans notification préalable. Consulter le fabricant ou un point de vente pour plus d’information.